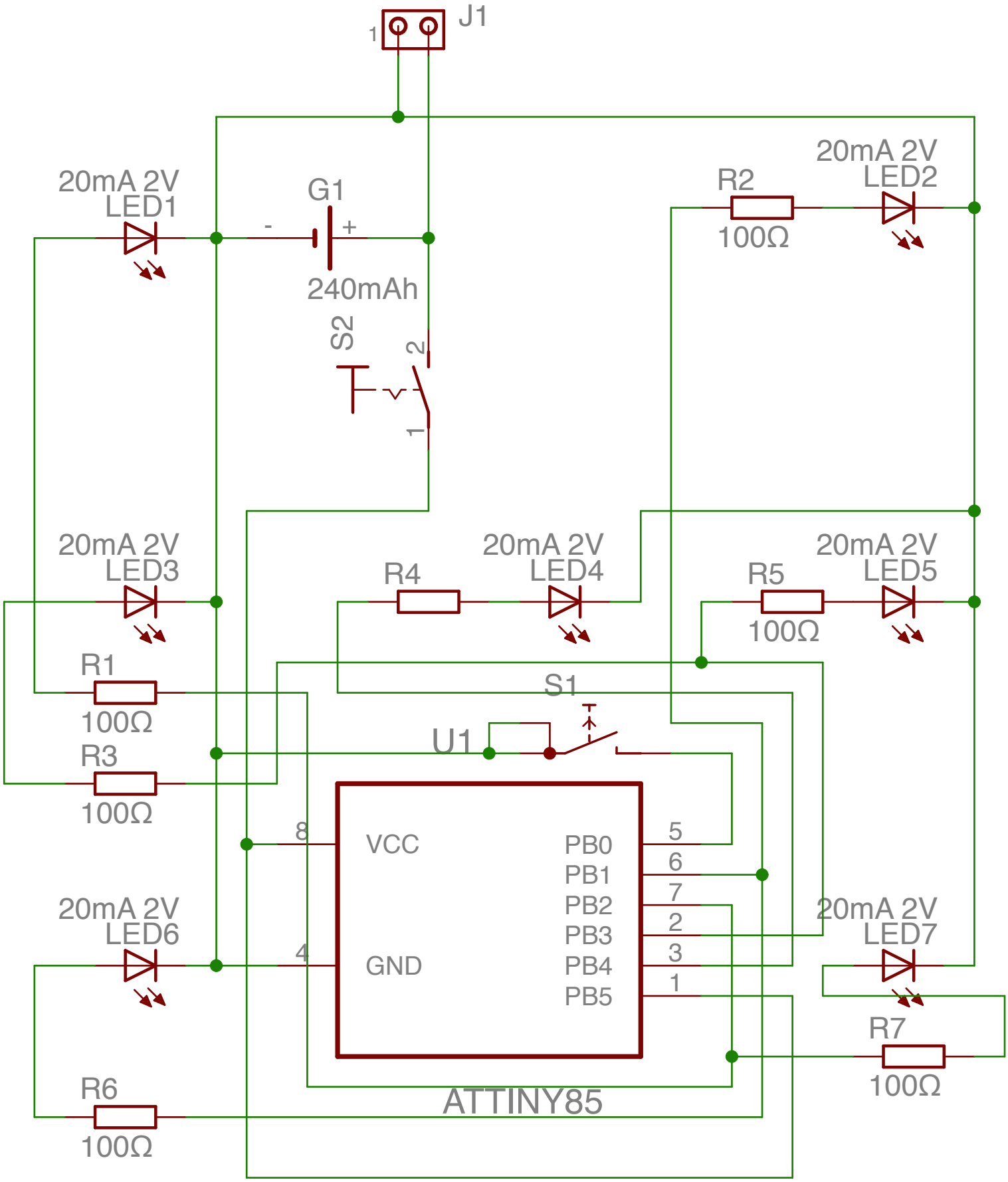
J1
1
20mA 2V
LED1
G1
-
+
240mAh
S2
2
1
R2
100Ω
20mA 2V
LED2
20mA 2V
LED3
R4
20mA 2V
LED4
R5
100Ω
20mA 2V
LED5
R1
100Ω
R3
100Ω
S1
U1
8
VCC
PB0
PB1
PB2
PB3
PB4
PB5
5
6
7
2
3
1
4
GND
20mA 2V
LED6
20mA 2V
LED7
R7
100Ω
R6
100Ω
ATTINY85